疊加式單向節流閥

MTC-02 **6** 通徑

B

單向節流閥

6 通徑

特 性：

- 速度控制時使用。
- 不須管道連接，減少漏油機會及配管成本。
- 洩漏小、低振動、低噪音、易保養。
- 閥體緊湊結合，減少系統要求空間。
- 可選擇出口節流或入口節流控制。
- 適用於ISO,CETOP,NFPA及 DIN國際標準之安裝面。

型號：MTC-02-W-O-10

技術性能參數：

最大流量	50 ℓ/min {13.2 GPM}
最高使用壓力	320 bar {4570 PSI}
單向閥開啓壓力	0.8 bar {11.4 PSI}
工作環境溫度	-20˚C~+50˚C
介質溫度範圍	-20˚C~+70˚C
介質粘度範圍	15~400 mm²/s

工作介質		ISO VG 32,46,68
介質過濾精度要求		絕對精度25μm 或更高精度
安裝表面		ISO 4401-AB-03-4-A
重量	W型疊加式單向節流閥	1.3 kg
	A型疊加式單向節流閥	1.2 kg
	B型疊加式單向節流閥	1.2 kg

液壓使用示例：

MTC-02-W-O-10

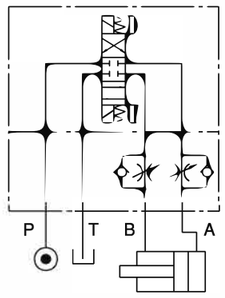

MTC-02-A-O-10

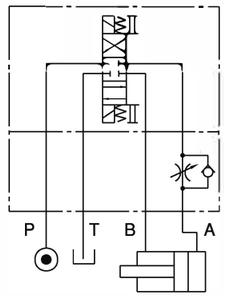

MTC-02-B-O-10

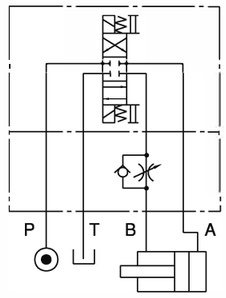

MTC-02-W-I-10

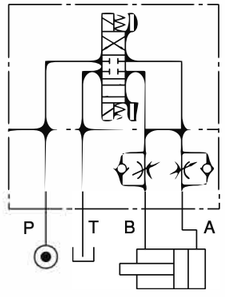

MTC-02-A-I-10

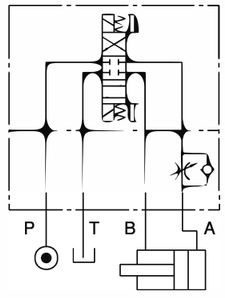

MTC-02-B-I-10

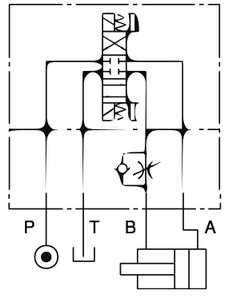

MTC-02 6 通徑

型號說明：

M TC - 02 - W - O - 10 - ＊＊

1 2 3 4 5 6 7

1 疊加式設計

2 單向節流閥

3 公稱通徑：6 通徑

- 安裝表面：符合 ISO 4401/CETOP-3(NFPA-D03/DIN 24340(NG6))

4 結構

- W：A及B油路疊加式單向節流閥，控制 A及 B油路單向節流。
- A：A油路疊加式單向節流閥，控制 A油路單向節流。
- B：B油路疊加式單向節流閥，控制 B油路單向節流。

5 控制型式

- O：出口節流，控制出口流量。
- I：入口節流，控制入口流量

6 設計序號

- 10: 附壓力調節旋鈕
- 20: 不附壓力調節旋鈕（內六角螺釘型）

7 輔助特性

特性曲線：

介質粘度: 32 mm²/s

壓降特性曲線

MTC-02-W-O-10
(MTC-02-W-I-10)

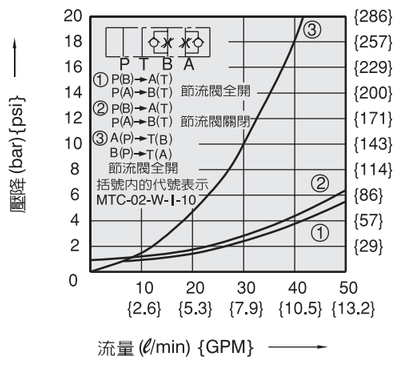

節流行程對流量曲線

MTC-02-W-O(I)-10
MTC-02-A-O(I)-10
MTC-02-B-O(I)-10

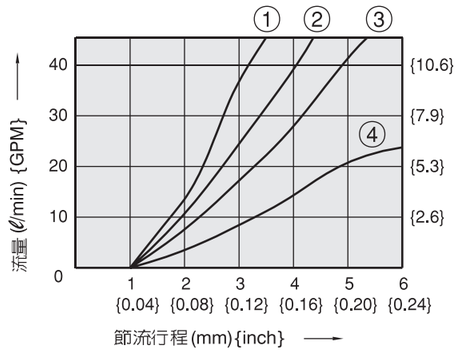

① 壓力設定 = 140 bar {2000psi}
② 壓力設定 = 70 bar {1000psi}
③ 壓力設定 = 35 bar {500psi}
④ 壓力設定 = 10 bar {143psi}

MTC-02 6 通徑

外形尺寸：

尺寸：mm

MTC-02-W-O-10

第 3 角法投影

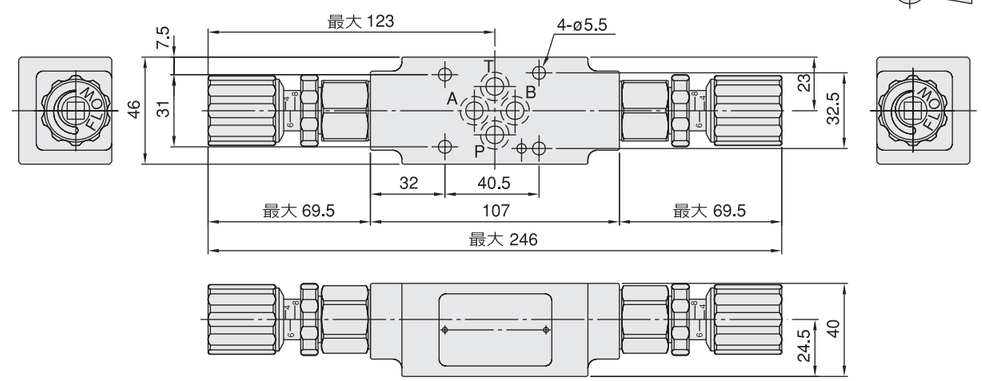

MTC-02-A-O-10

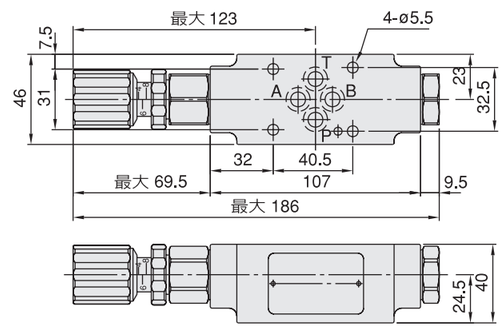

MTC-02-B-O-10

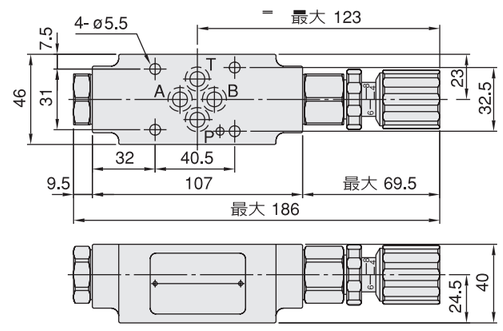

MTC-02-＊-O-20

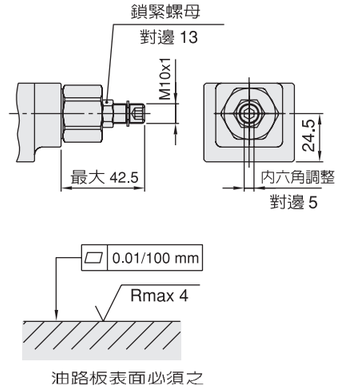

油路板表面必須之加工精度。

結構說明：

MTC-02-B-O-10

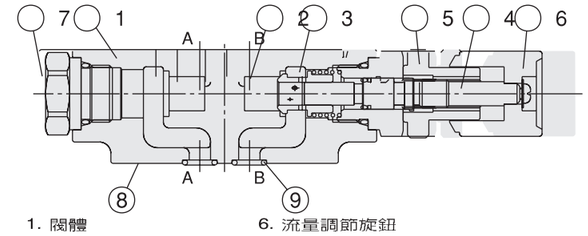

1. 閥體
2. 單向節流閥蕊
3. 閥蕊彈簧
4. 調節螺桿
5. 固定旋鈕
6. 流量調節旋鈕
7. 六角螺帽(單油路節流時使用)
8. 安裝面符合DIN24340之NG6規格 (ISO4401-AB-03-4-A)，閥緊固螺釘 M5，緊固扭距 8~9Nm
9. O形圈 1B-P9

MTC-02 6 通徑

外形尺寸 ：

尺寸：mm

MTC-02-W-I-10

第 3 角法投影

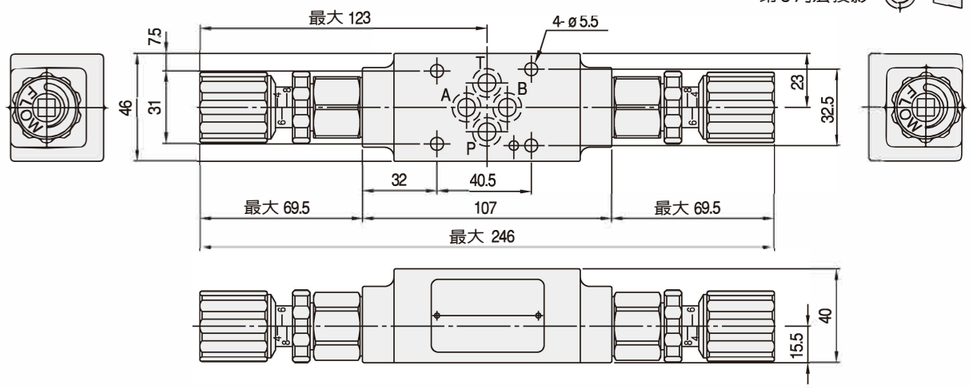

MTC-02-A-I-10

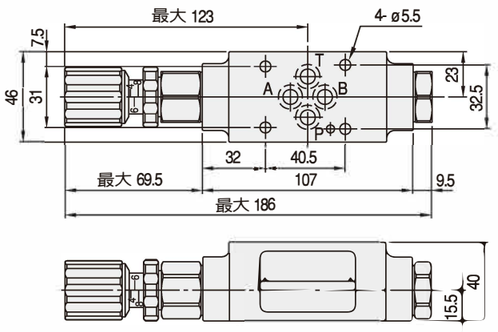

MTC-02-B-I-10

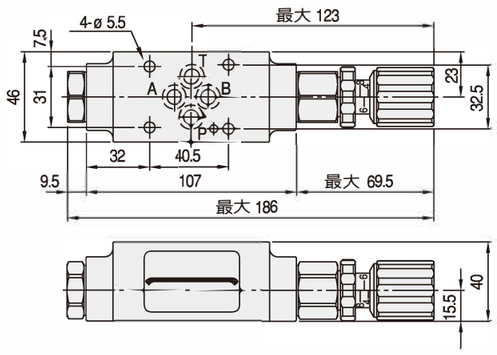

MTC-02- ＊-I-20

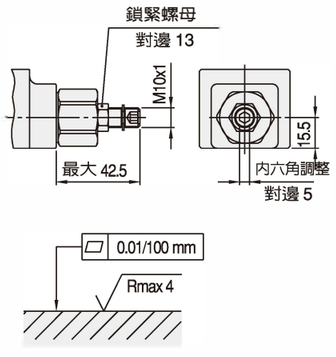

油路板表面必須之加工精度。

結構說明 ：

MTC-02-B-I-10

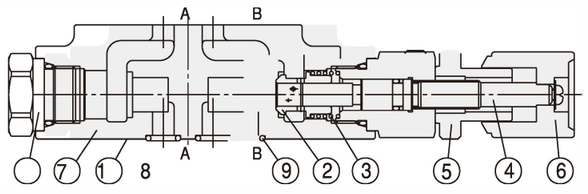

1. 閥體
2. 單向節流閥蕊
3. 閥蕊彈簧
4. 調節螺桿
5. 固定旋鈕
6. 流量調節旋鈕
7. 六角螺帽 (單油路節流時使用)
8. 安裝面符合 DIN24340之 NG6規格 (ISO4401-AB-03-4-A)，閥緊固螺釘 M5，緊固扭距8~9Nm
9. O形圈 1B-P9